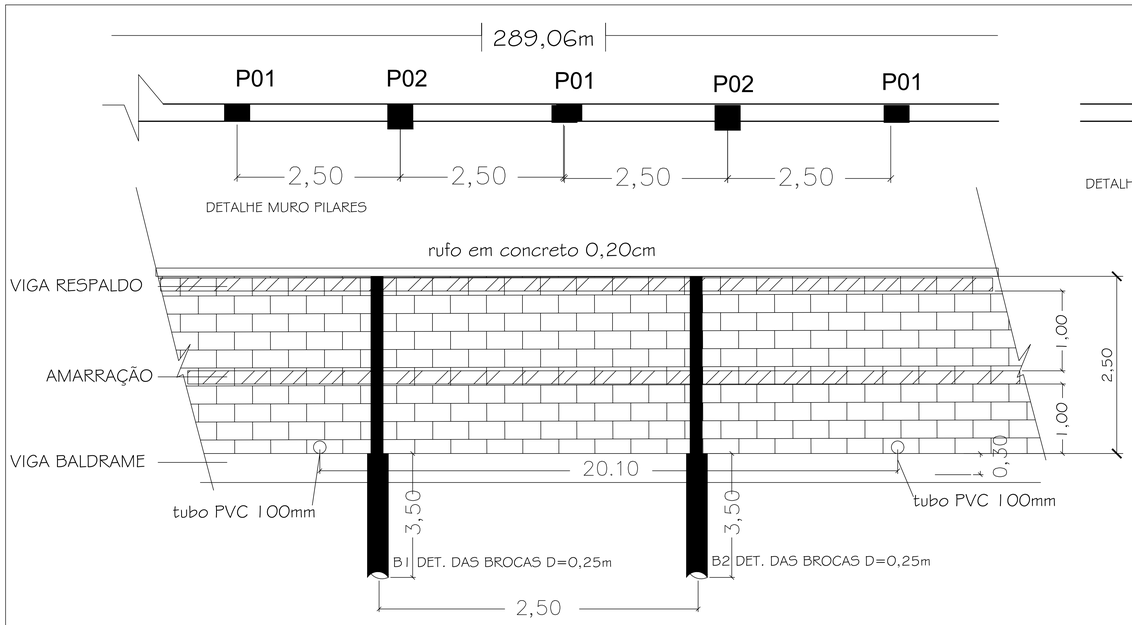

Detalhe Frontal

Escala 1:50

Muro lateral / fundos

MURO EM ALVENARIA BLOCO DE CONCRETO 14 h=2,50m
MURO ARRIMO BLOCO CONCRETO (14X19X39)cm h=2,50m

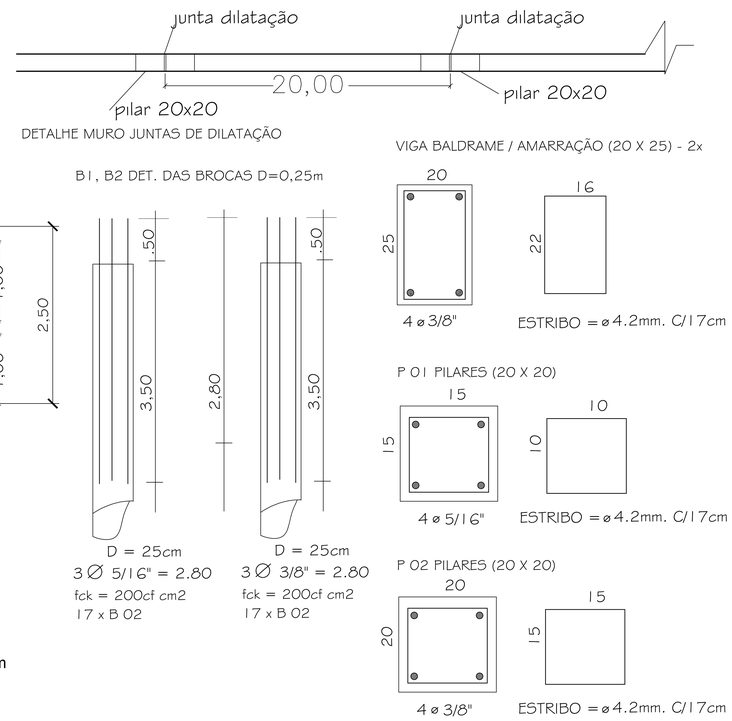

OBRA: REFORMA E CONSTRUÇÃO DE MURO DO PARQUE DE EXPOSIÇÃO MUNICIPAL DE CRISTAIS PAULISTA / SP	**MURO ARQ. 02/05**
PROP. PREFEITURA MUNICIPAL DE CRISTAIS PAULISTA	ENGENHEIRO CIVIL
PLANTA DETALHES E FACHADA ESC.: 1:25	LUCIANO GARCIA
AV. DR. LUIZ RODRIGUES NUNES S/N JARDIM NOSSA SENHORA APARECIDA CRISTAIS PAULISTA SP	DES. : LUCIANO GARCIA
LOCALIZAÇÃO	DATA: 05/11/2015
FL. IMPLANTAÇÃO 1/1	**N.º**
	A.R.T.

ÁREAS	M2
TERRENO PRETENDIDO	10.287,10
Á EXISTENTE SANITÁRIOS/ BILHETERIAS/ENTRADA	185,36
TOTAL	185,36

DECLARO QUE A APROVAÇÃO DO PROJETO NÃO IMPLICA NO RECONHECIMENTO POR PARTE DA PREFEITURA DO DIREITO DE PROPRIEDADE DO TERRENO.

PROPRIETARIO	**PREF. DE CRISTAIS PAULISTA**
PROJETO	**ENG.º LUCIANO GUSTAVO GARCIA**
DIREÇÃO CREA: 506 223 905 5	**ENG.º LUCIANO GUSTAVO GARCIA**
	FONE (0XX16) 98128 0268

APROVAÇÃO

gov.br Documento assinado digitalmente
LUCIANO GUSTAVO GARCIA
Data: 21/12/2023 07:43:11-0300
Verifique em https://validar.iti.gov.br